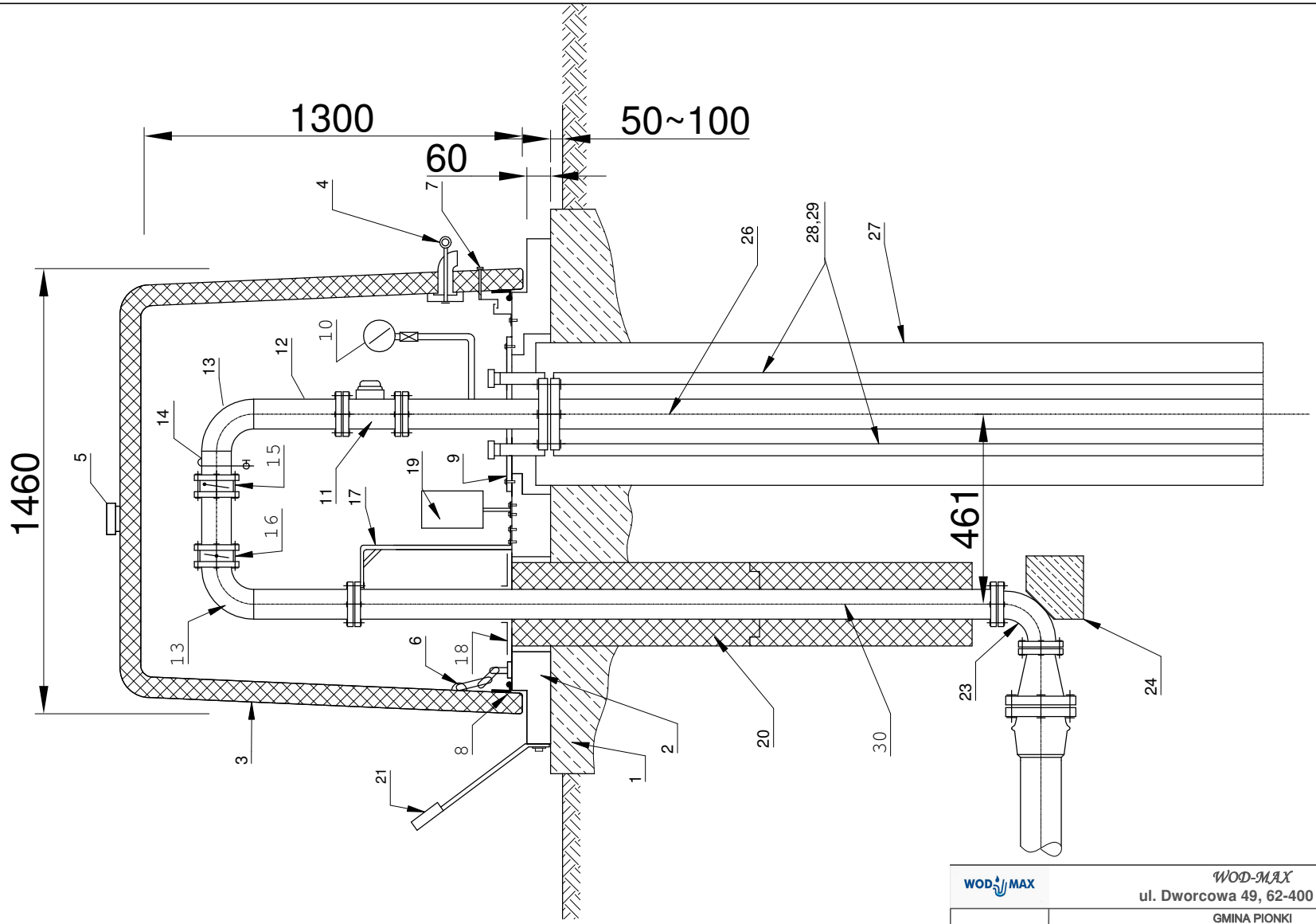

WOD-MAX	*WOD-MAX* **ul. Dworcowa 49, 62-400 Słupca**
Inwestor:	GMINA PIONKI UL. ZWYCIĘSTWA 6A 26-670 PIONKI
Nazwa inwestycji:	PROJEKT BUDOWLANY ROZBUDOWY STACJI UZDATNIANIA WODY W M. MIREŃ MIREŃ, GM. PIONKI, DZIAŁKA NR 137, 138, 139
Opracował:	PROJEKT BUDOWLANY
mgr inż. Sławomir Lebica Uprawnienia budowlane WKP/0154/PWOS/09 w specjalności instalacyjnej do projektowania kierowania robotami budowlanymi bez ograniczeń	DATA: 04.2021
	Obudowa studni głębinowej
	Rys .23 — Str .113